АЛЕСА

теплицы • системы роста

ТЕПЛИЦА АЛЕСА

паспорт изделия

8 м 6 м 4 м



Благодарим Вас за покупку нашего изделия! Арочная теплица «Алеса» разработана специально для условий Сибирского региона и отличается высоким качеством комплектующих материалов, а современные методы изготовления каркаса из оцинкованной профильной трубы 20х20 мм гарантируют стойкость к механическим воздействиям в течение всего срока эксплуатации при условии соблюдения инструкции по сборке и монтажу, а также уходу за изделием.

Желаем Вам хорошего урожая и надеемся, что наша продукция полностью оправдает Ваши ожидания.

ОСНОВНЫЕ ХАРАКТЕРИСТИКИ

- Надежность: выдерживает снеговые нагрузки до 40 кг/м² и ветровые до 22 м/с;
- Долговечность: стальная труба каркаса будет противостоять коррозии долгие годы;
- Удобство в эксплуатации: в каждом торце теплицы есть дверь и форточка для проветривания.

Высота теплицы составляет 2,1 м, ширина 3 м. В стандартной комплектации длина изделия составляет 4 м либо 6 м, также дополнительно конструкцию можно удлинить 2-х метровыми вставками.

КОМПЛЕКТАЦИЯ

Наименование	№ поз.	4 м	6 м	2 м (вставка)
Дверной проем	3	2 шт	2 шт	-
Верхние торцевые дуги	2Т	2 шт	2 шт	-
Нижние торцевые дуги	1Т	4 шт	4 шт	-
Верхние промежуточные дуги	2	5 шт	3 шт	2 шт
Нижние промежуточные дуги	1	10 шт	6 шт	4 шт
Прямолинейные элементы	4	38 шт	24 шт	14 шт
Прямолинейные элементы	4А	4 шт	4 шт	-
Прямолинейные элементы	5	8 шт	8 шт	-
Соединительный элемент	1Е	4 шт	4 шт	-
Крестообразные соединения		50 шт	30 шт	20 шт
Т-образные соединения		40 шт	32 шт	8 шт
Крепеж М5 (болт, гайка)		28 к	28 к	-
Крепеж М6 (болт, гайка)		140 к	92 к	48 к

МОНТАЖ СОТОВОГО ПОЛИКАРБОНАТА

Панели из поликарбоната устанавливаются таким образом, чтобы поверхность с защитой от ультрафиолетового излучения всегда находилась с наружной стороны. Обозначение находится на упаковочной пленке. До момента монтажа листы должны храниться в заводской упаковке, защищенные от попадания прямых солнечных лучей. Разрез материала осуществляемся специальным строительным ножом. Во время разрезания листа защитная пленка должна быть нетронутой, препятствуя образованию царапин. Крепить сотовый поликарбонат к каркасу теплицы следует на саморезы с шайбами.

1) Разрезать лист пополам (поперек каналов), половинки совместить с торцами теплицы и закрепить при помощи саморезов. Лишний материал обрезать ножом по кромке каркаса, прорезать по контуру дверь и форточку.
2) Двумя или тремя листами (в зависимости от теплицы) поликарбоната накройте верх теплицы, причем листы должны располагаться таким образом, чтобы изгиб был произведен исключительно вдоль линии каналов. Сначала крепятся крайние панели, затем средние. Крайние панели установите таким образом, чтобы они выходили за крайние дуги торцов не менее чем на 5 см. Выровняйте их и закрепите по нижнему краю. Обращаем Ваше внимание на то, что парусность конструкции значительно увеличивается после монтажа листов поликарбоната на каркас, что при порывах ветра может привести к смещению теплицы. Чтобы этого не происходило, необходимо крепить нижнюю часть каркаса к фундаменту или (при отсутствии фундамента) закапывать в грунт Т-образные стойки (приобретаются отдельно), которые крепятся к проушинам, расположенным на прямолинейных элементах (4А) и (4) саморезами.

ГАРАНТИЙНЫЕ УСЛОВИЯ

Гарантия производителя на элементы каркаса теплицы составляет 1 год. На последствия воздействия обстоятельств непреодолимой силы гарантия не распространяется. Изготовитель оставляет за собой право усовершенствовать, изменять конструкцию и комплектацию теплицы, не ухудшая ее качество и ключевые характеристики, не отражая при этом изменения в данном руководстве.

Теплица в покрытом состоянии рассчитана на снеговую нагрузку не более 30 кг/м² и ветровую нагрузку скоростью не более 22 м/с. При наличии сильных порывов ветра необходимо предусмотреть дополнительные крепления теплицы к земле. В случае сильных снегопадов и возникновении снежных шапки на покрытии теплицы толщиной более 20 см, необходимо регулярно аккуратно производить чистку накопленного снега. Нарушение правил эксплуатации в зимнее время может вызвать деформацию и разрушение конструкции каркаса и укрывного материала.

Собранная теплица должна быть установлена на предварительно подготовленную ровно утрамбованную поверхность по периметру основания во избежание получения деформации каркаса, или на заранее подготовленный фундамент, сделанный из бетона или деревянного бруса. Для очистки поликарбоната нужно использовать мягкую ткань, смоченную чистой водой, применение абразивных и химических средств для очистки каркаса и покрытия не допускается. Не допускается установка теплиц вблизи деревьев, строений, с которых может упасть лёд или снег. Рекомендованное расстояние не менее 2 метров. Если же в зимний период времени у Вас нет доступа к теплице во избежание поломки каркаса в обязательном порядке нужно установить подпорки под центральную часть внутри теплицы.

ПРИЛОЖЕНИЕ

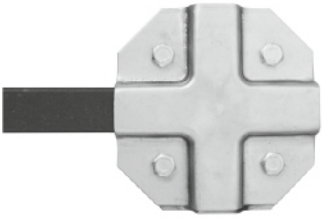

Фото 1

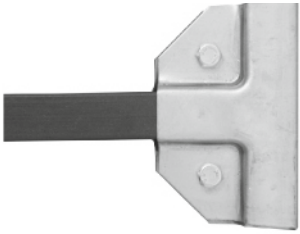

Фото 2



Фото 3

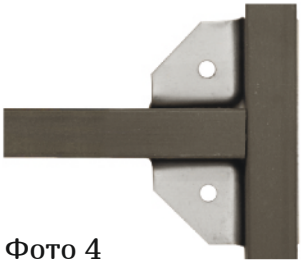

Фото 4

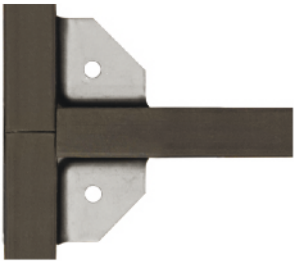

Фото 5

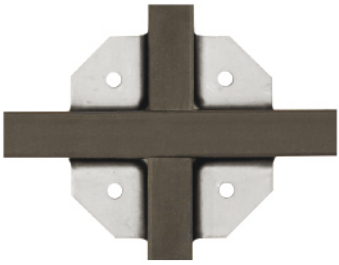

Фото 6

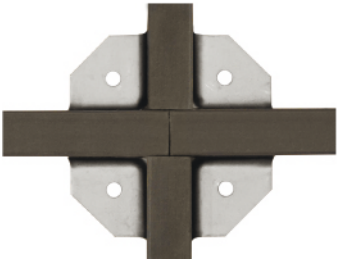

Фото 7

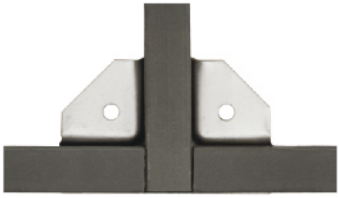

Фото 8

ДЛЯ ТЕПЛИЦЫ ДЛИНОЙ 4 МЕТРА

Пакет №1 (крепёжная коробка). Входят: крестообразные соединения - 30 шт; Т-образные соединения - 32 шт; крепёж М5 - 28 комплектов; крепеж М6 - 92 комплекта, комплект стопора двери, инструкция.
Пакет №2. Входят элементы: 1Т - 4 шт; 2Т - 2 шт; 3 - 2 шт; 1 - 6 шт; 2 - 3 шт.
Пакет №3. Входит элемент: 5 - 8 шт.
Пакет №4. Входят элементы: 4 - 12 шт; 4А - 2 шт; (таких пакетов нужно 2 для теплицы 4 м).

ДЛЯ ТЕПЛИЦЫ ДЛИНОЙ 6 МЕТРОВ

Пакет №1 (крепёжная коробка). Входят: крестообразные соединения - 50 шт; Т-образные соединения - 40 шт; крепёж М5 - 28 комплектов; крепеж М6 - 140 комплектов, комплект стопора двери, инструкция.
Пакет №2. Входят элементы: 1Т - 4 шт; 2Т - 2 шт; 3 - 2 шт; 1 - 10 шт; 2 - 5 шт.
Пакет №3. Входит элемент: 5 - 8 шт.
Пакет №4. Входят элементы: 4 - 19 шт; 4А - 2 шт; (таких пакетов нужно 2 для теплицы 6 м).

ДЛЯ 2-Х МЕТРОВЫХ ВСТАВОК

Пакет №1 (крепёжная коробка). Входят: крестообразные соединения - 20 шт; Т-образные соединения - 8 шт; крепеж М6 - 48 комплектов.
Пакет №2. Входят элементы: 1 - 4 шт; 2 - 2 шт.
Пакет №3. Входит элемент: 4 - 14 шт.
Крепеж М5 применяется на фасаде теплицы - вставляется в отверстия в трубе (соединение труба в трубу).
Крепеж М6 применяется для соединения крестообразных Т-образных соединений.

ИНСТРУКЦИЯ ПО СБОРКЕ

Инструменты, необходимые для сборки теплицы: киянка, гаечные ключи на 8 и на 10, шуруповерт, нож с выдвижным лезвием.
- Собрать крестовые соединения (см. фото 1).
- Собрать Т-образные соединения (см. фото 2), кроме 10 штук (они собираются на трубе при сборке торцов). Внешний вид соединений показан на схеме 1.
- Собрать торцы теплицы.
- На раму двери установить элементы 2Т и 5 и закрепить болтами.
- К элементам 1Т присоединить элементы 1Е.
- К элементу 2Т и 5 присоединить собранные элементы 1Т.
- На торце закрепить при помощи Т-образного соединения прямолинейные элементы 4 (см. фото 4, 5).
- К элементу 1Е присоединить элемент 4А (см. фото 3).
- Протянуть болты на соединениях.
- Установить на элементы 4 детали 1, 2. Скрепить соединительным крепежом. Внешний вид соединений показан на фото 6, 7, 8.

СХЕМА 1

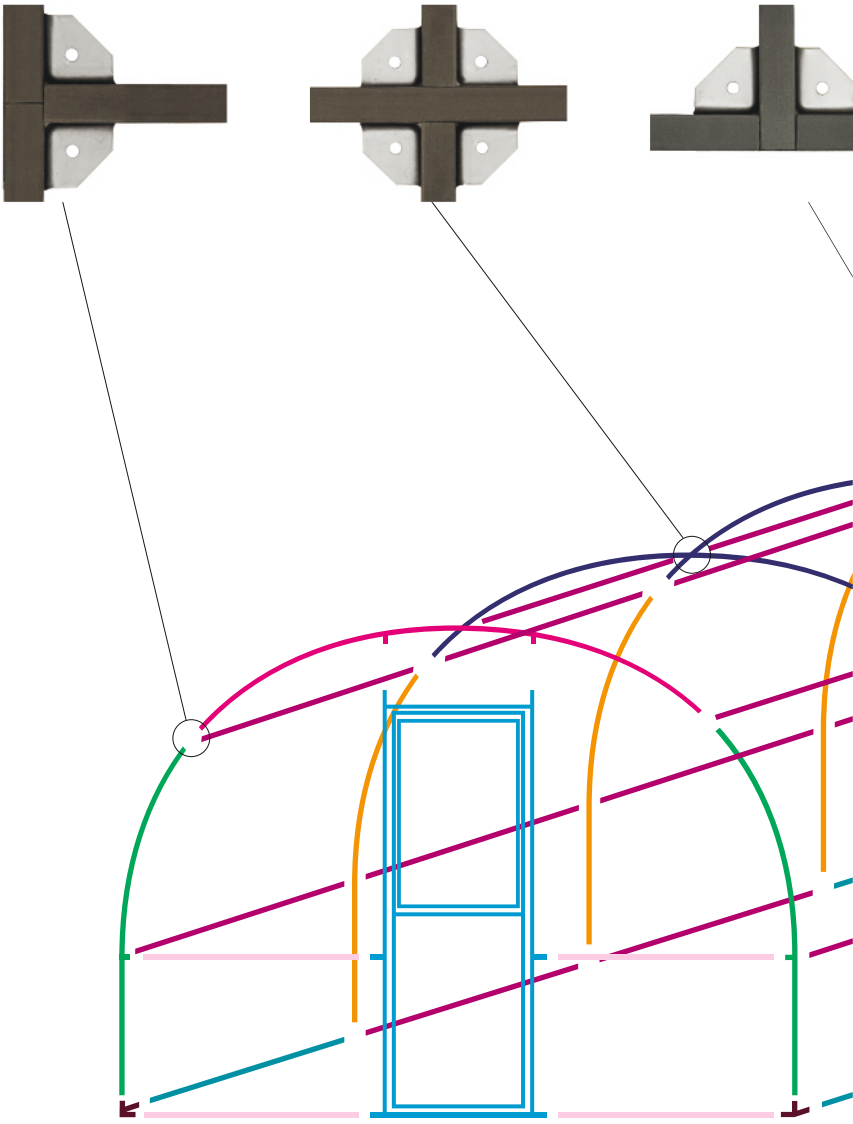
Дверной проем (рама, дверь) (3)
Верхняя торцевая дуга (2Т)
Нижняя торцевая дуга (1Т)
Верхняя промежуточная дуга (2)
Нижняя промежуточная дуга (1)

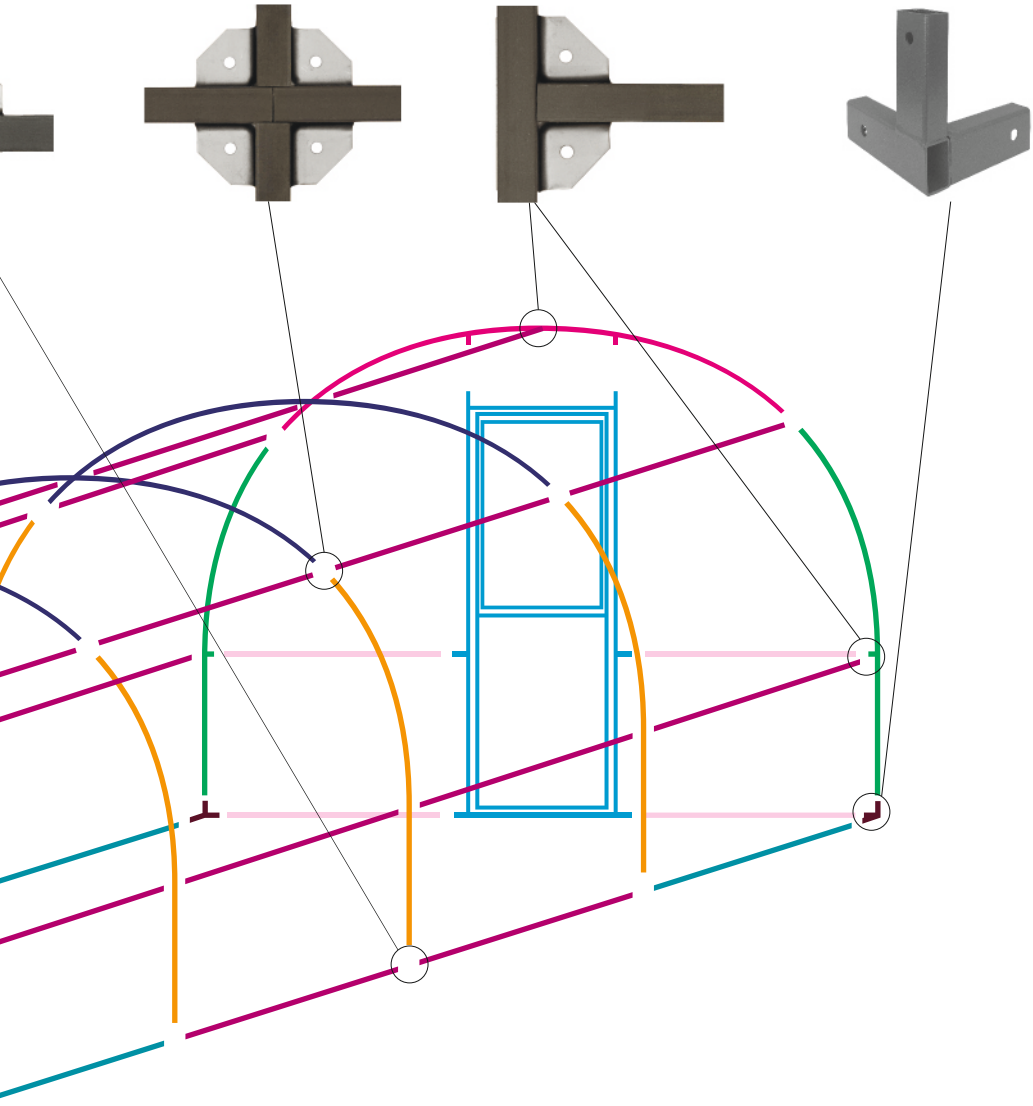

Прямолинейный элемент (4)
Прямолинейный элемент (4A)
Прямолинейный элемент (5)
Соединительный элемент (1E)



НМК

НОВОСИБИРСКАЯ
МЕТАЛЛООБРАБАТЫВАЮЩАЯ
КОМПАНИЯ

ОСНОВАНА В 1997 ГОДУ

Изготовитель: - ООО "НМК"
(Новосибирская металлообрабатывающая компания)
Адрес изготовителя: 632641, Новосибирская обл,
Коченевский р-н, Коченево рп, Южная ул, дом № 23, пом. 1